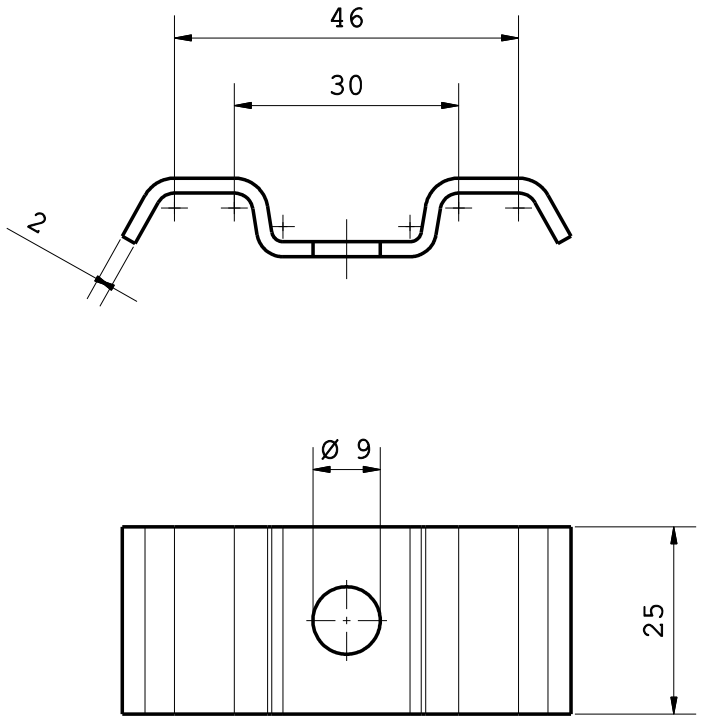

Allgemeintoleranz ISO 2768-g	Werkstückkanten DIN ISO 13715 DIN 9830	Maßstab: 1:1	Gewicht:
		Material:	Eigenschaften:
		Abmessungen:	Toleranzen:
	Datum	Name	Benennung
			Oberteil 74 / Upper Part 74
ARNEL		Zeichnungs Nr. FM-OT 74 -02	1
			A4

Rev.	Änderung	Datum	Name

Zeichnung geschützt durch Arno Hentschel GmbH
© copyright 2019 - Alle Rechte vorbehalten